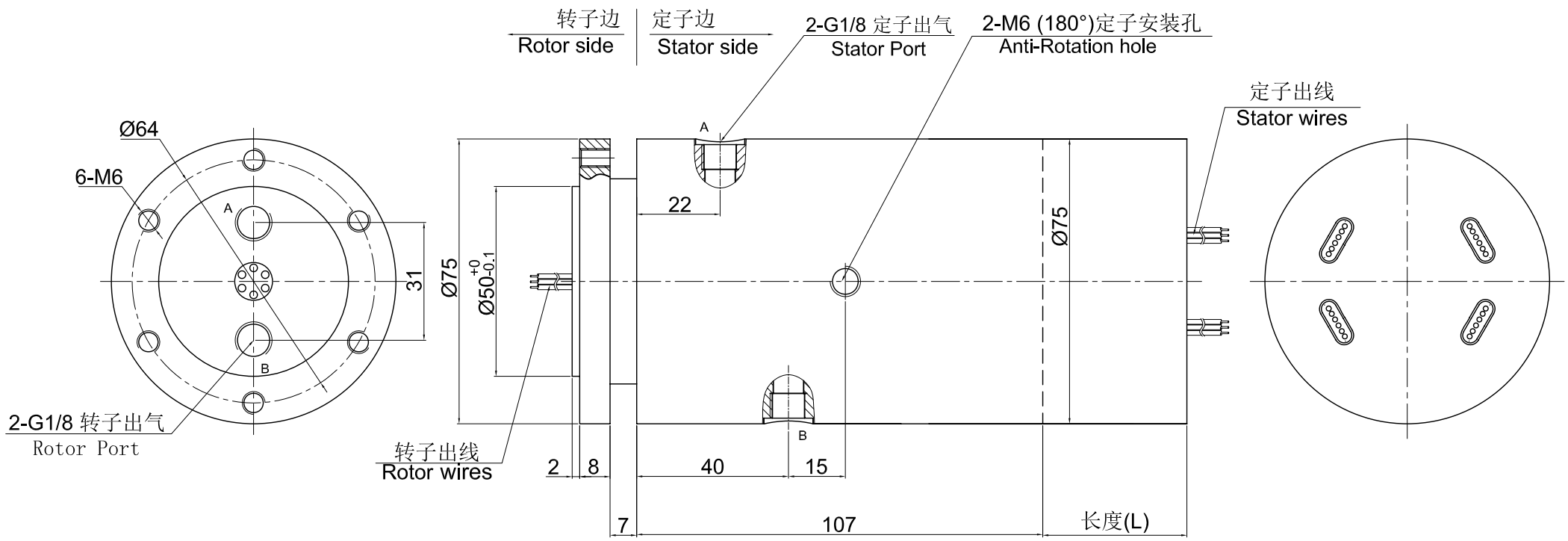
转子边
Rotor side
定子边
Stator side
2-G1/8 定子出气
Stator Port
2-M6 (180°)定子安装孔
Anti-Rotation hole
定子出线
Stator wires
Ø64
6-M6
A
B
31
Ø75
Ø50+0 -0.1
22
Ø75
2-G1/8 转子出气
Rotor Port
转子出线
Rotor wires
2
8
40
15
7
107
长度(L)