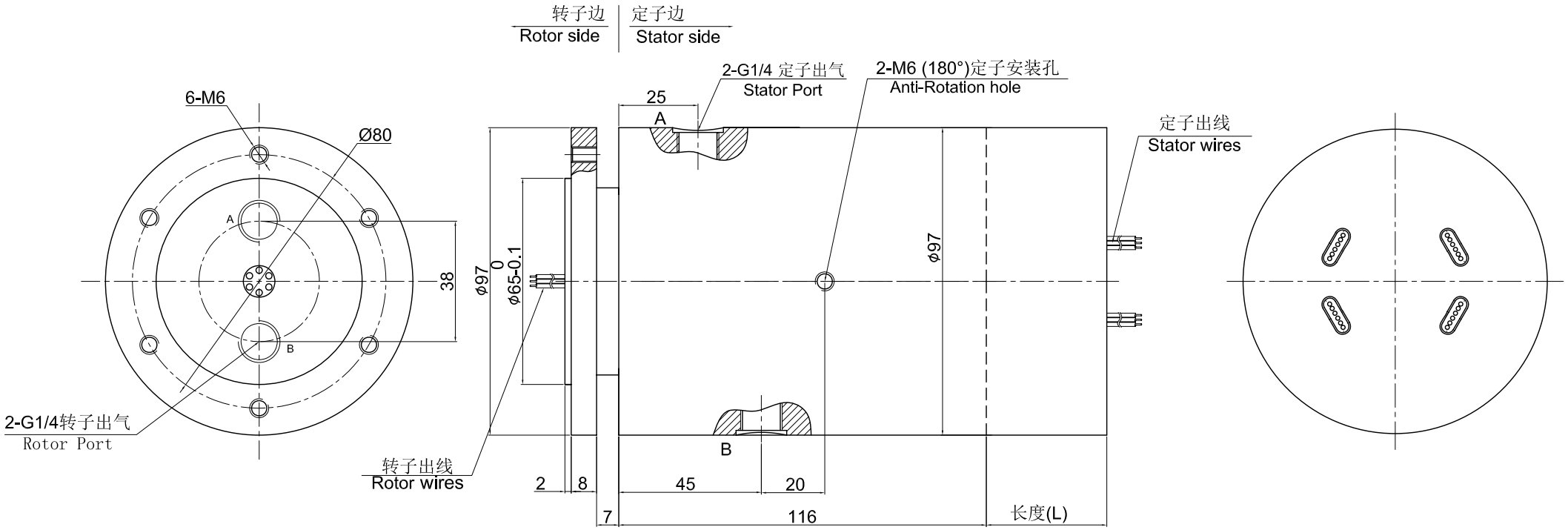
转子边
Rotor side
定子边
Stator side
6-M6
Ø80
A
B
38
2-G1/4转子出气
Rotor Port
转子出线
Rotor wires
φ97
0
φ65-0.1
2
8
7
25
A
2-G1/4 定子出气
Stator Port
2-M6 (180°)定子安装孔
Anti-Rotation hole
B
45
20
116
φ97
长度(L)
定子出线
Stator wires