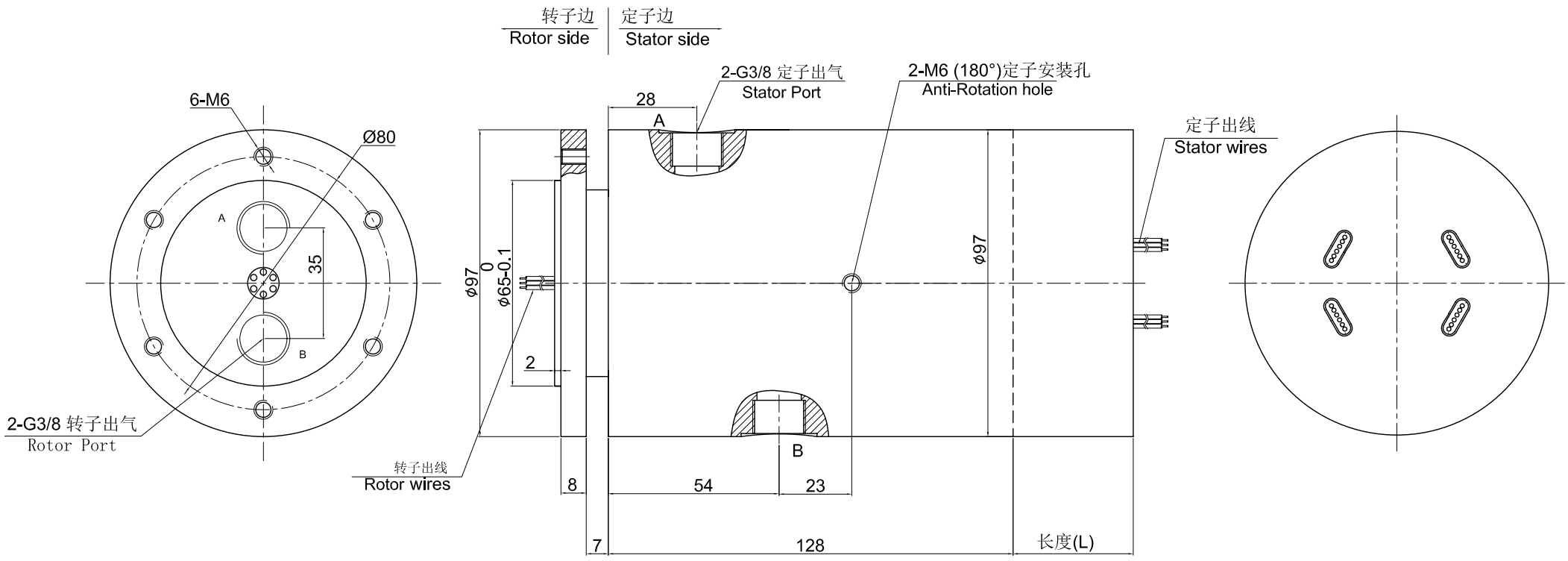
转子边
Rotor side
定子边
Stator side
6-M6
Ø80
A
B
35
2-G3/8 转子出气
Rotor Port
2-G3/8 定子出气
Stator Port
2-M6 (180°)定子安装孔
Anti-Rotation hole
28
A
B
ϕ97 0
ϕ65-0.1
2
ϕ97
转子出线
Rotor wires
8
54
23
7
128
长度(L)
定子出线
Stator wires