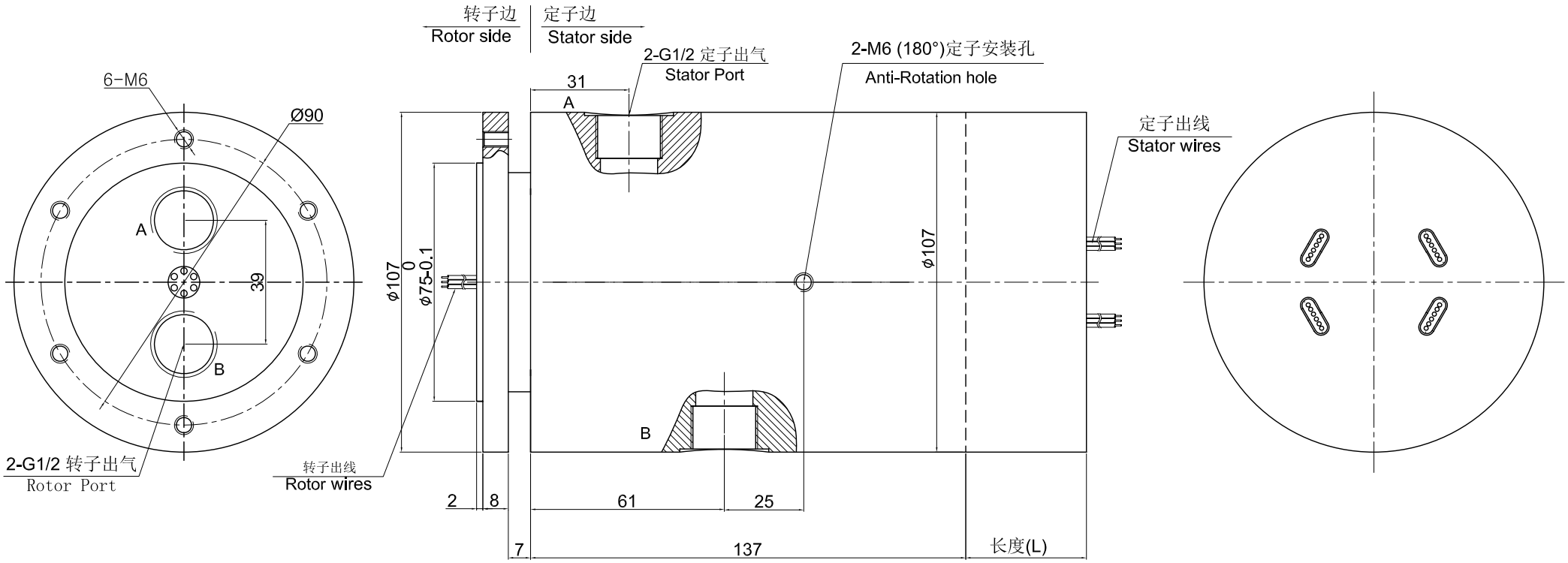
转子边
Rotor side
定子边
Stator side
6-M6
Ø90
A
B
39
2-G1/2 转子出气
Rotor Port
转子出线
Rotor wires
2-G1/2 定子出气
Stator Port
2-M6 (180°)定子安装孔
Anti-Rotation hole
31
A
B
ϕ107 0
ϕ75-0.1
ϕ107
定子出线
Stator wires
2
8
61
25
7
137
长度(L)