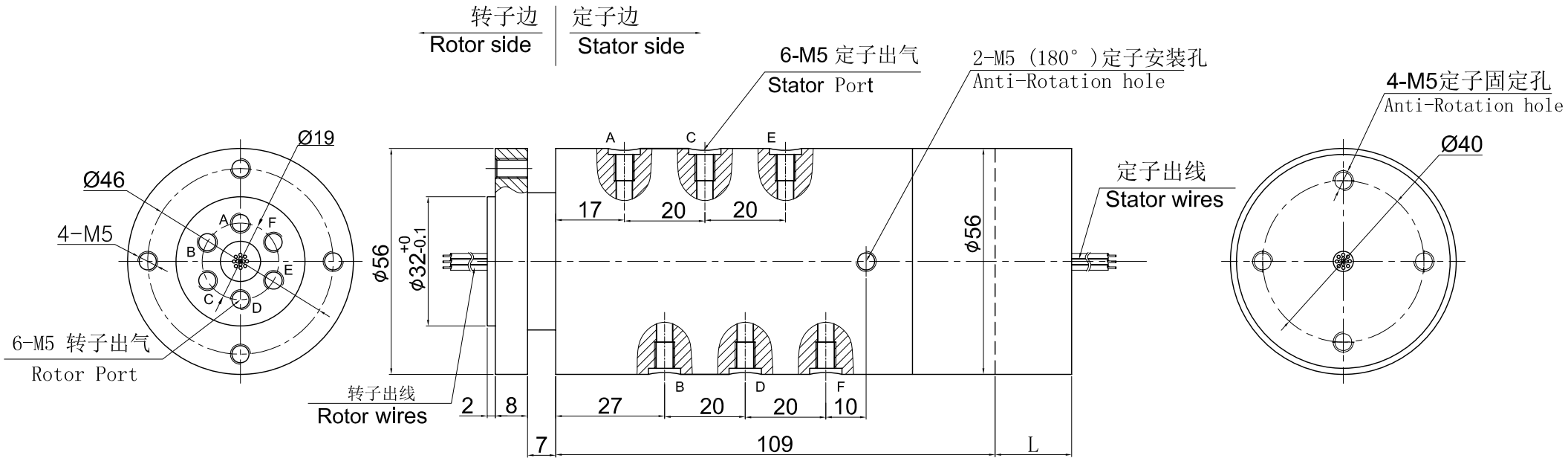
转子边
Rotor side
定子边
Stator side
6-M5 定子出气
Stator Port
2-M5（180°）定子安装孔
Anti-Rotation hole
4-M5定子固定孔
Anti-Rotation hole
Ø19
Ø46
4-M5
6-M5 转子出气
Rotor Port
A
B
C
D
E
F
ϕ56
ϕ32+0-0.1
17
20
20
ϕ56
定子出线
Stator wires
Ø40
转子出线
Rotor wires
2
8
27
20
20
10
7
109
L